

MINI WW-T

Código artículo	**86.D107.1253.01**
Tipo de producto	**Indoor**
Categoría	**Downlights**
Familia	**MINI**
Subfamilia	**MINI WW-T**
Pictograms	CRI 90 · CE · Driver INCL. · On Off · DALI · IP 20

Dimensions	
Product dimensions (mm)	**ø64.5*H70mm**

Esquema

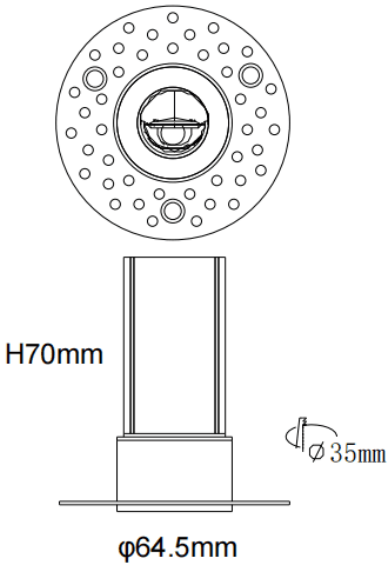

Producto	
Potencia real (W)	**5**
Flujo luminoso real (lm)	**275**
Eficacia luminosa (lm/W)	**55**
Ángulo de apertura	**wall washer**
Tiempo de vida	**50000 h L80B10**
IP	**20**
Equipo	**DALI**
Temperatura de color (K)	**2700**
Consistencia de color (SDCM)	**SDCM3**
CRI	**90**